Limitation:
- max. 1kW
- no hard braking
- no hard acceleration
- remove QuickLink for storage

Limitationen:
- max. 1kW
- kein hartes Bremsen
- keine harte Beschleunigung
- Zur Lagerung QuickLink entfernen

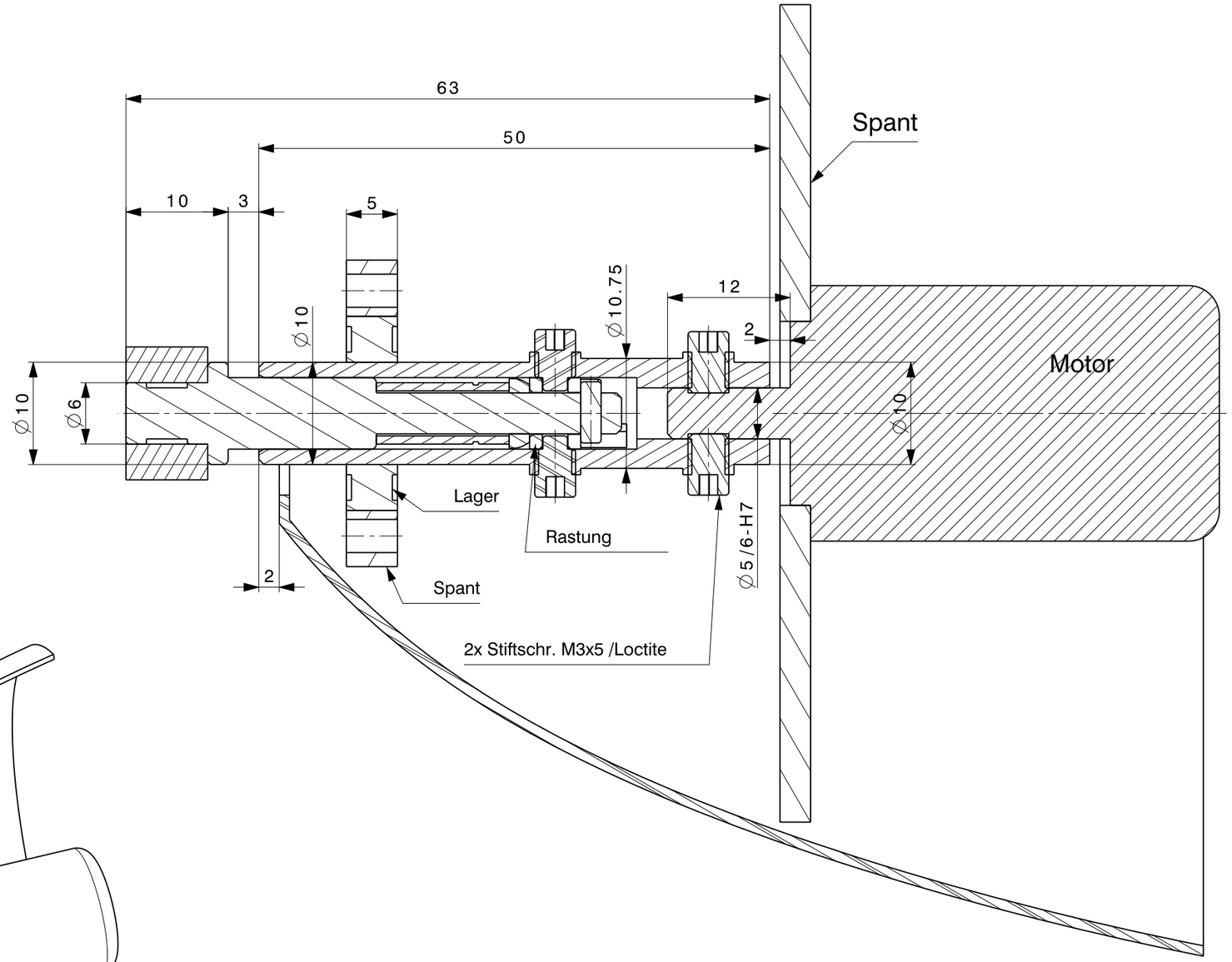

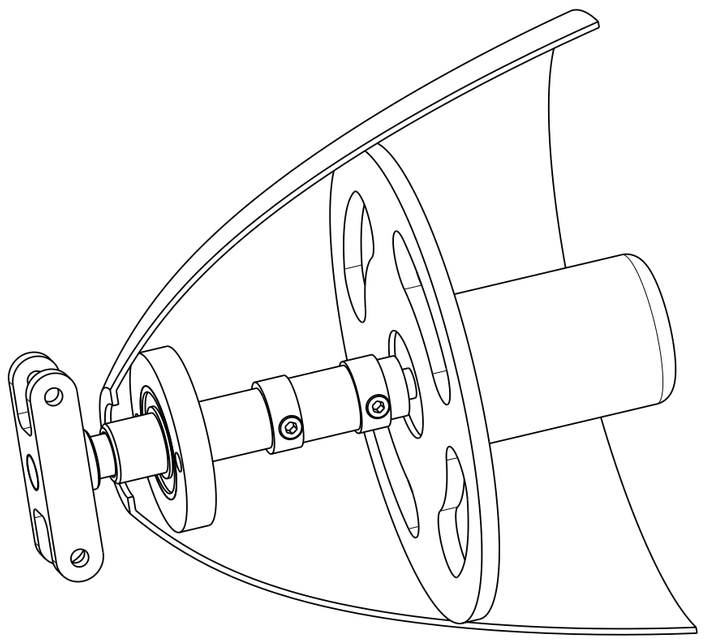

Toleranzen	Oberfläche	Masstab
X		Material

Zust.	Änderung	Datum	Name

FES_small_komplett
LEOMOTION

FES_small_komplett_V02

Blatt 1 / 1 Bl.

Ers.f. | Ers.d.